TELESCOPIC CYLINDER HOLE HOLE
2-4 EXTENSIONS

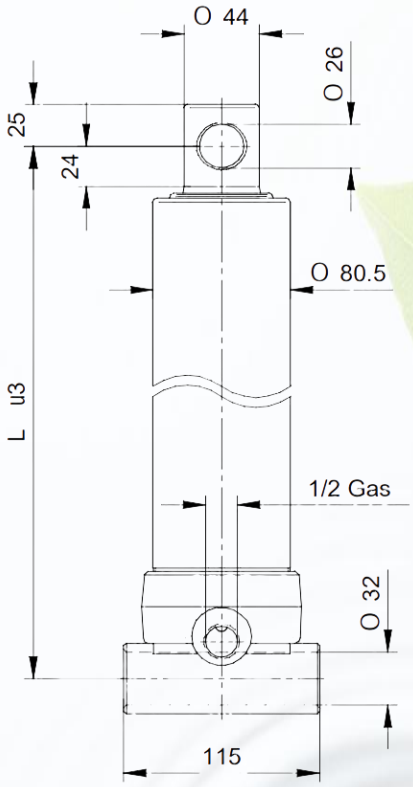

DESCRIPTION

- Type: Telescopic tipping cylinder
- Number of stages: 2-4
- Working pressure: 180 bar
- Lifting capacity: 3,5 Ton., 5 Ton., 5,5 Ton., 7 Ton., 8 Ton., 10 Ton., 11 Ton., 13,5 Ton., 14 Ton, 16,5 Ton. & 20 Ton.
- Recommended safety valve setting: 200 bar
- Rod protection: Tenifer-treated
- Surface hardness: Min. 570 HV
- Compound layer thickness: Approx. 0.25–0.30 mm
- Hydraulic fluid: Mineral hydraulic oil
- Recommended oil viscosity:
    - ISO VG 22: -18 °C to +5 °C
    - ISO VG 32: 0 °C to +25 °C
    - ISO VG 68: -10 °C to +38 °C
- Minimum free clearance when lowered: 20 mm
- Installation requirement: Install on a solid and level surface
- Safety: Do not exceed maximum working pressure or rated load
- Load condition: Load must be evenly distributed
- Cleaning: Do not clean the cylinder directly with a high-pressure jet

© TAON Hydraulic will always help you find the best solution.

TELESCOPIC CYLINDER HOLE HOLE

ORDERING DETAILS

HH 61 / 2 / 455

HH = Series
61 = Largest ton expansion (mm)
2 = Number of extensions
455 = Stroke (mm)

CILINDRI TELESCOPICI CON 2 SFILATE
TELESCOPIC CYLINDERS WITH 2 EXTENSIONS

VÉRINS TELESCOPIQUES A 2 EXPANSIONS
TELESKOPZYLINDER MIT 2 STUFEN

PESO TOT. RIBALTABILE 3,5 Ton. a 180 Bar
POIDS TOT. BASCULABLE 3,5 Ton. à 180 Bar

TOTAL WEIGHT TIP-UP 3,5 Ton. 180 Bar
GESAMTGEWICHT ÄNHANGER 3,5 Ton. 180 Bar

TIPO TYPE TYPE TYP	DISEGNO – DRAWING DESSIN – ZEICHNUNG	CORSA – STROKE COURSE – HUB	Ø SFILATE mm / Ø EXPANSIONS mm / Ø EXTENSIONS mm / Ø STUFEN mm						L.sfilata – L. extension L.expansion – L. stufen	Peso – Kg – Weight	Poids - Kg – Gewicht	Volume olio Lt. Amount of oil Lt. Volume huile Lt. Ölinhalt Lt.
			46 TON. 2,9	61 TON. 5,2	76 TON. 8,1	91 TON. 11,7	107 TON. 16,1	L		F	S	
2620	12090	**455**	●	●				362	300	14	15,5	1,1
2621	12091	**525**	●	●				397	335	14,5	16	1,3
2622	12092	**595**	●	●				432	370	15,5	17	1,5
2623	12093	**695**	●	●				482	420	17,5	19	1,7
2624	12094	**795**	●	●				532	470	19	20,5	2
2625	12095	**895**	●	●				582	520	21	22,5	2,2
2626	12096	**995**	●	●				632	570	23	24,5	2,4

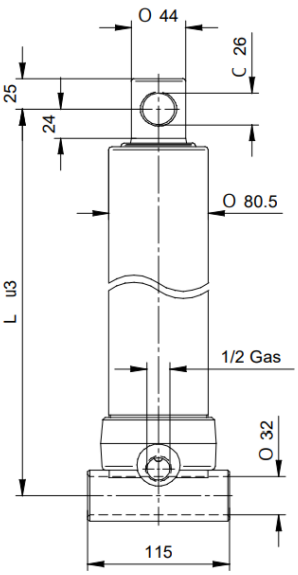

TELESCOPIC CYLINDER BALL BALL
With 2 Extensions

SPECIFICATIONS

CILINDRI TELESCOPICI CON 2 SFILATE
TELESCOPIC CYLINDERS WITH 2 EXTENSIONS

VÉRINS TELESCOPIQUES A 2 EXPANSIONS
TELESKOPZYLINDER MIT 2 STUFEN

PESO TOT. RIBALTABILE 3,5 Ton. a 180 Bar
POIDS TOT. BASCULABLE 3,5 Ton. à 180 Bar

TOTAL WEIGHT TIP-UP 3,5 Ton. 180 Bar
GESAMTGEWICHT ÄNHANGER 3,5 Ton. 180 Bar

TIPO TYPE TYPE TYP	DISEGNO – DRAWING DESSIN – ZEICHNUNG	CORSA – STROKE COURSE – HUB	Ø SFILATE mm / Ø EXPANSIONS mm / Ø EXTENSIONS mm / Ø STUFEN mm						L.sfilata – L. extension L.expansion – L. stufen	Peso – Kg – Weight	Poids - Kg – Gewicht	Volume olio Lt. Amount of oil Lt. Volume huile Lt. Ölinhalt Lt.
			46 TON. 2,9	61 TON. 5,2	76 TON. 8,1	91 TON. 11,7	107 TON. 16,1	L		F	S	
2620	12090	**455**	●	●				362	300	14	15,5	1,1
2621	12091	**525**	●	●				397	335	14,5	16	1,3
2622	12092	**595**	●	●				432	370	15,5	17	1,5
2623	12093	**695**	●	●				482	420	17,5	19	1,7
2624	12094	**795**	●	●				532	470	19	20,5	2
2625	12095	**895**	●	●				582	520	21	22,5	2,2
2626	12096	**995**	●	●				632	570	23	24,5	2,4

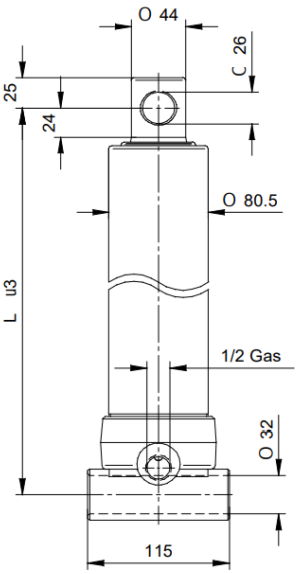

CILINDRI TELESCOPICI CON 2 SFILATE
TELESCOPIC CYLINDERS WITH 2 EXTENSIONS

VÉRINS TELESCOPIQUES A 2 EXPANSIONS
TELESKOPZYLINDER MIT 2 STUFEN

PESO TOT. RIBALTABILE 5,5 Ton. a 180 Bar
POIDS TOT. BASCULABLE 5,5 Ton. à 180 Bar

TOTAL WEIGHT TIP-UP 5,5 Ton. 180 Bar
GESAMTGEWICHT ANHÄNGER 5,5 Ton. 180 Bar

TIPO TYPE TYPE TYP	DISEGNO – DRAWING DESSIN – ZEICHNUNG	CORSA – STROKE COURSE – HUB	Ø SFILATE mm / Ø EXPANSIONS mm / Ø EXTENSIONS mm / Ø STUFEN mm						L.sfilata – L. extension L.expansion – L. stufen	Peso – Kg – Weight	Poids - Kg – Gewicht	Volume olio Lt. Amount of oil Lt. Volume huile Lt. Ölinhalt Lt.
			46 TON. 2,9	61 TON. 5,2	76 TON. 8,1	91 TON. 11,7	107 TON. 16,1	L		F	S	
3621	12015	**495**		●	●			388	320	17	-	2
3622	12016	**595**		●	●			438	370	19	-	2,3
3623	12017	**695**		●	●			488	420	22	-	2,7
3624	12018	**795**		●	●			538	470	25	-	3
3625	12019	**895**		●	●			588	520	27	-	3,5
3626	12020	**995**		●	●			638	570	29	-	3,8

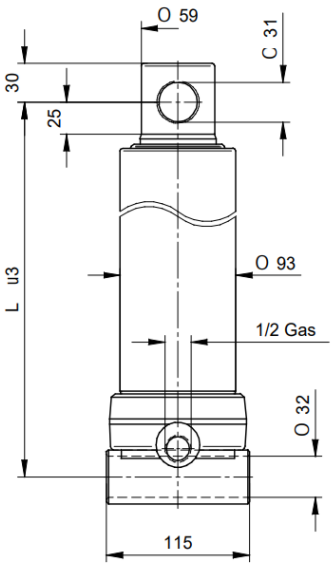

TAON
Hydraulik Komponenter

TAON Hydraulic Components ApS are specialists in hydraulic solutions, components and tools.
TAON Hydraulic Components ApS • +45 24 48 84 80 • info@taon.dk • www.taon.dk
© TAON Hydraulic will always help you find the best solution.

TELESCOPIC CYLINDER BALL BALL

With 2 Extensions

SPECIFICATIONS

CILINDRI TELESCOPICI CON 2 SFILATE
TELESCOPIC CYLINDERS WITH 2 EXTENSIONS

VÉRINS TELESCOPIQUES A 2 EXPANSIONS
TELESKOPZYLINDER MIT 2 STUFEN

PESO TOT. RIBALTABILE 13,5 Ton. a 180 Bar
POIDS TOT. BASCULABLE 13,5 Ton. à 180 Bar

TOTAL WEIGHT TIP-UP 13,5 Ton. 180 Bar
GESAMTGEWICHT ANHÄNGER 13,5 Ton. 180 Bar

TIPO TYPE TYPE TYP	DISEGNO – DRAWING DESSIN – ZEICHNUNG	CORSA – STROKE COURSE – HUB	Ø SFILATE mm / Ø EXPANSIONS mm / Ø EXTENSIONS mm / Ø STUFEN mm						L.sfilata – L. extension L.expansion – L. stufen	Peso – Kg – Weight	Poids - Kg – Gewicht	Volume olio Lt. Amount of oil Lt. Volume huile Lt. Ölinhalt Lt.
			68 TON. 6,5	88 TON. 10,9	107 TON. 16,1	126 TON. 22,4	145 TON. 19,7	L		F	S	
4623	12039	**695**		●	●			495	420	30,5	-	5,3
4626	12042	**895**		●	●			595	520	36,5	-	6,8
4627	12043	**1095**		●	●			695	620	42,5	-	8,3
4628	12044	**1195**		●	●			775	700	48,5	-	9,9
4629	12045	**1395**		●	●			875	800	56,5	-	11,6

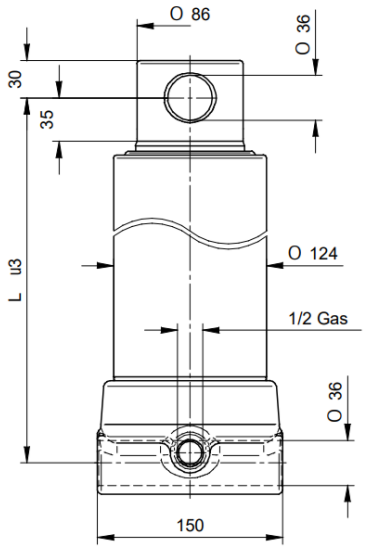

TELESCOPIC CYLINDER BALL BALL
With 3 Extensions

SPECIFICATIONS

CILINDRI TELESCOPICI CON 3 SFILATE
TELESCOPIC CYLINDERS WITH 3 EXTENSIONS

VÉRINS TELESCOPIQUES AVEC 3 EXPANSIONS
TELESKOPZYLINDER MIT 3 STUFEN

PESO TOT. RIBALTABILE 5 Ton. a 180 Bar
POIDS TOT. BASCULABLE 5 Ton. à 180 Bar

TOTAL WEIGHT TIP-UP 5 Ton. 180 Bar
GESAMTGEWICHT ÄNHANGER 5 Ton. 180 Bar

TIPO TYPE TYPE TYP	DISEGNO – DRAWING DESSIN – ZEICHNUNG	CORSA – STROKE COURSE – HUB	Ø SFILATE mm / Ø EXPANSIONS mm / Ø EXTENSIONS mm / Ø STUFEN mm					L	L.sfilata – L. extension L.expansion – L. stufen	Peso – Kg – Weight	Poids - Kg – Gewicht	Volume olio Lt. Amount of oil Lt. Volume huile Lt. Ölinhalt Lt.
			46 TON. 2,9	61 TON. 5,2	76 TON. 8,1	91 TON. 11,7	107 TON. 16,1			F	S	
2631	12022	**500**	●	●	●			307	240	13	-	1,6
2632	12023	**593**	●	●	●			337	270	14	-	2
2633	12024	**683**	●	●	●			367	300	15,5	-	2,2
2634	12025	**790**	●	●	●			402	335	17	-	2,5
2635	12026	**893**	●	●	●			437	370	18,5	-	2,8
2636	12027	**1043**	●	●	●			487	420	20,5	-	3,3
2637	12028	**1283**	●	●	●			567	500	24	-	4
2638	12029	**1490**	●	●	●			637	570	27,5	-	4,7

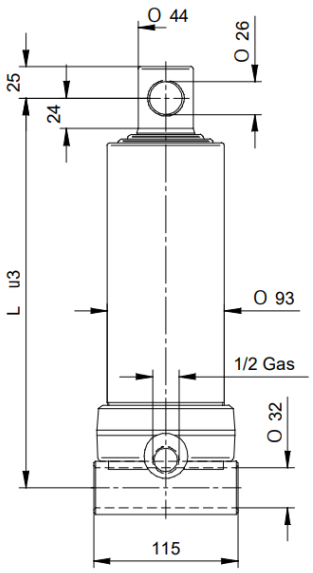

CILINDRI TELESCOPICI CON 3 SFILATE
TELESCOPIC CYLINDERS WITH 3 EXTENSIONS

VÉRINS TELESCOPIQUES AVEC 3 EXPANSIONS
TELESKOPZYLINDER MIT 3 STUFEN

PESO TOT. RIBALTABILE 8 Ton. a 180 Bar
POIDS TOT. BASCULABLE 8 Ton. à 180 Bar

TOTAL WEIGHT TIP-UP 8 Ton. 180 Bar
GESAMTGEWICHT ANHÄNGER 8 Ton. 180 Bar

TIPO TYPE TYPE TYP	DISEGNO – DRAWING DESSIN – ZEICHNUNG	CORSA – STROKE COURSE – HUB	Ø SFILATE mm / Ø EXPANSIONS mm / Ø EXTENSIONS mm / Ø STUFEN mm					L	L.sfilata – L. extension L.expansion – L. stufen	Peso – Kg – Weight	Poids - Kg – Gewicht	Volume olio Lt. Amount of oil Lt. Volume huile Lt. Ölinhalt Lt.
			46 TON. 2,9	61 TON. 5,2	76 TON. 8,1	91 TON. 11,7	107 TON. 16,1			F	S	
3630	12060	**500**		●	●	●		305	240	21	-	2,5
3631	12061	**593**		●	●	●		335	270	23	-	2,8
3632	12062	**683**		●	●	●		365	300	25	-	3,3
3633	12063	**785**		●	●	●		400	335	28	-	3,8
3634	12064	**893**		●	●	●		435	370	30	-	4,2
3635	12065	**1043**		●	●	●		485	420	34	-	5
3636	12066	**1283**		●	●	●		565	500	39	-	6
3637	12067	**1493**		●	●	●		635	570	43	-	7

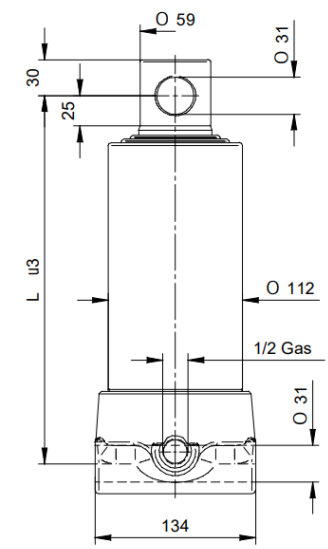

TELESCOPIC CYLINDER BALL BALL

With 3 Extensions

SPECIFICATIONS

PESO TOT. RIBALTABILE 11 Ton. a 180 Bar — ***TOTAL WEIGHT TIP-UP 11 Ton. 180 Bar***

POIDS TOT. BASCULABLE 11 Ton. à 180 Bar — ***GESAMTGEWICHT ANHÄNGER 11 Ton. 180 Bar***

TIPO TYPE TYPE TYP	DISEGNO – DRAWING DESSIN – ZEICHNUNG	CORSA – STROKE COURSE – HUB	Ø SFILATE mm / Ø EXPANSIONS mm / Ø EXTENSIONS mm / Ø STUFEN mm						L.sfilata – L. extension L.expansion – L. stufen	Peso – Kg – Weight	Poids - Kg – Gewicht	Volume olio Lt. Amount of oil Lt. Volume huile Lt. Ölinhalt Lt.
			68 TON. 6,5	88 TON. 10,9	107 TON. 16,1	126 TON. 22,4	145 TON. 19,7	L		F	S	
4631	12046	**743**	●	●	●			400	320	33	-	4,7
4632	12047	**785**	●	●	●			415	335	34	-	5
4633	12048	**893**	●	●	●			450	370	36	-	5,7
4634	12049	**1043**	●	●	●			500	420	40	-	6,6
4635	12050	**1283**	●	●	●			580	500	47	-	8,2
4637	12052	**1493**	●	●	●			650	570	53	-	9,4
4630	12055	**2093**	●	●	●			880	800	70	-	13

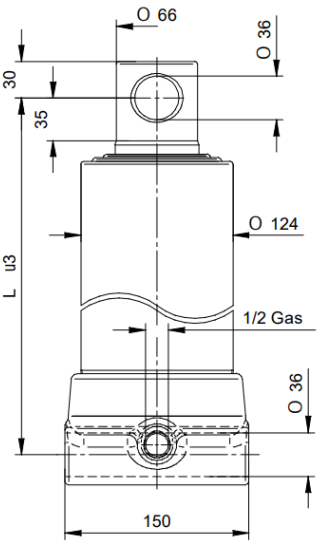

CILINDRI TELESCOPICI CON 3 SFILATE
TELESCOPIC CYLINDERS WITH 3 EXTENSIONS

VÉRINS TELESCOPIQUES AVEC 3 EXPANSIONS
TELESKOPZYLINDER MIT 3 STUFEN

PESO TOT. RIBALTABILE 16,5 Ton. a 180 Bar — ***TOTAL WEIGHT TIP-UP 16,5 Ton. 180 Bar***

POIDS TOT. BASCULABLE 16,5 Ton. à 180 Bar — ***GESAMTGEWICHT ANHÄNGER 16,5 Ton. 180 Bar***

TIPO TYPE TYPE TYP	DISEGNO – DRAWING DESSIN – ZEICHNUNG	CORSA – STROKE COURSE – HUB	Ø SFILATE mm / Ø EXPANSIONS mm / Ø EXTENSIONS mm / Ø STUFEN mm						L.sfilata – L. extension L.expansion – L. stufen	Peso – Kg – Weight	Poids - Kg – Gewicht	Volume olio Lt. Amount of oil Lt. Volume huile Lt. Ölinhalt Lt.
			68 TON. 6,5	88 TON. 10,9	107 TON. 16,1	126 TON. 22,4	145 TON. 19,7	L		F	S	
4636	12051	**1273**		●	●	●		585	500	56	-	12
4638	12053	**1483**		●	●	●		655	570	62	-	13,8
4639	12054	**2093**		●	●	●		885	800	82	-	20

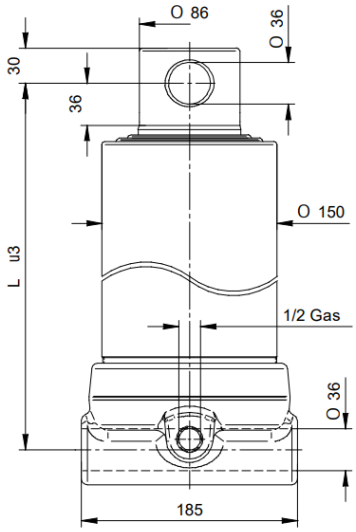

TELESCOPIC CYLINDER BALL BALL
With 4 Extensions

SPECIFICATIONS

CILINDRI TELESCOPICI CON 4 SFILATE
TELESCOPIC CYLINDERS WITH 4 EXTENSIONS

VÉRINS TELESCOPIQUES AVEC 4 EXPANSIONS
TELESKOPZYLINDER MIT 4 STUFEN

PESO TOT. RIBALTABILE 7 Ton. a 180 Bar
POIDS TOT. BASCULABLE 7 Ton. à 180 Bar

TOTAL WEIGHT TIP-UP 7 Ton. 180 Bar
GESAMTGEWICHT ÄNHANGER 7 Ton. 180 Bar

TIPO TYPE TYPE TYP	DISEGNO – DRAWING DESSIN – ZEICHNUNG	CORSA – STROKE COURSE – HUB	Ø SFILATE mm / Ø EXPANSIONS mm / Ø EXTENSIONS mm / Ø STUFEN mm						L.sfilata – L. extension L.expansion – L. stufen	Peso – Kg – Weight	Poids - Kg – Gewicht	Volume olio Lt. Amount of oil Lt. Volume huile Lt. Ölinhalt Lt.
			46 TON. 2,9	61 TON. 5,2	76 TON. 8,1	91 TON. 11,7	107 TON. 16,1	L		F	S	
3661	12080	**590**	●	●	●	●		285	220	19	-	2,4
3662	12081	**673**	●	●	●	●		305	240	19,5	-	2,7
3663	12082	**790**	●	●	●	●		335	270	20,5	-	3,2
3664	12083	**910**	●	●	●	●		365	300	23,5	-	3,6
3665	12084	**1060**	●	●	●	●		400	335	25,5	-	4,3
3666	12085	**1190**	●	●	●	●		435	370	27,5	-	4,7
3667	12086	**1390**	●	●	●	●		485	420	31	-	6
3668	12087	**1710**	●	●	●	●		565	500	35,5	-	6,7
3669	12088	**1990**	●	●	●	●		635	570	39	-	7,9

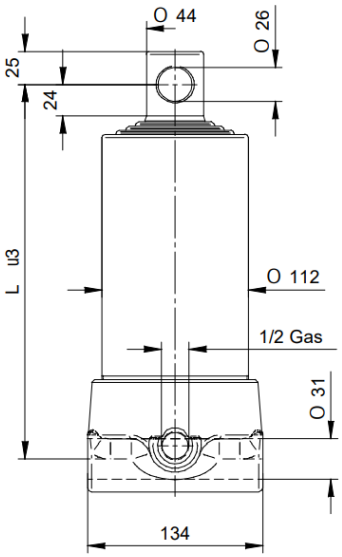

CILINDRI TELESCOPICI CON 4 SFILATE
TELESCOPIC CYLINDERS WITH 4 EXTENSIONS

VÉRINS TELESCOPIQUES AVEC 4 EXPANSIONS
TELESKOPZYLINDER MIT 4 STUFEN

PESO TOT. RIBALTABILE 10 Ton. a 180 Bar
POIDS TOT. BASCULABLE 10 Ton. à 180 Bar

TOTAL WEIGHT TIP-UP 10 Ton. 180 Bar
GESAMTGEWICHT ANHÄNGER 10 Ton. 180 Bar

TIPO TYPE TYPE TYP	DISEGNO – DRAWING DESSIN – ZEICHNUNG	CORSA – STROKE COURSE – HUB	Ø SFILATE mm / Ø EXPANSIONS mm / Ø EXTENSIONS mm / Ø STUFEN mm						L.sfilata – L. extension L.expansion – L. stufen	Peso – Kg – Weight	Poids - Kg – Gewicht	Volume olio Lt. Amount of oil Lt. Volume huile Lt. Ölinhalt Lt.
			46 TON. 2,9	61 TON. 5,2	76 TON. 8,1	91 TON. 11,7	107 TON. 16,1	L		F	S	
3641	11999	**670**		●	●	●	●	313	240	25	-	4
3642	12000	**830**		●	●	●	●	353	280	28,5	-	5
3643	12001	**950**		●	●	●	●	383	310	30	-	5,6
3644	12002	**1050**		●	●	●	●	408	335	32	-	6,2
3645	12003	**1190**		●	●	●	●	443	370	34,5	-	7
3646	12004	**1290**		●	●	●	●	468	395	37,5	-	7,5
3647	12005	**1510**		●	●	●	●	523	450	41,5	-	8,8
3648	12006	**1710**		●	●	●	●	573	500	45	-	10
3649	12007	**1990**		●	●	●	●	643	570	49,5	-	11

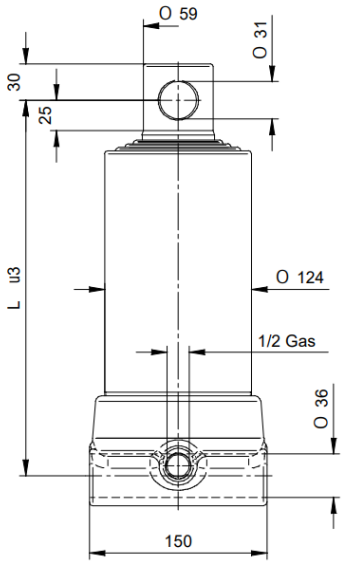

TAON
Hydraulik Komponenter

TAON Hydraulic Components ApS are specialists in hydraulic solutions, components and tools.
TAON Hydraulic Components ApS • +45 24 48 84 80 • info@taon.dk • www.taon.dk
© TAON Hydraulic will always help you find the best solution.

TELESCOPIC CYLINDER BALL BALL
With 4 Extensions

SPECIFICATIONS

CILINDRI TELESCOPICI CON 4 SFILATE
TELESCOPIC CYLINDERS WITH 4 EXTENSIONS

VÉRINS TELESCOPIQUES AVEC 4 EXPANSIONS
TELESKOPZYLINDER MIT 4 STUFEN

PESO TOT. RIBALTABILE 14 Ton. a 180 Bar
POIDS TOT. BASCULABLE 14 Ton. à 180 Bar

TOTAL WEIGHT TIP-UP 14 Ton. 180 Bar
GESAMTGEWICHT ÄNHANGER 14 Ton. 180 Bar

TIPO TYPE TYPE TYP	DISEGNO – DRAWING DESSIN – ZEICHNUNG	CORSA – STROKE COURSE – HUB	Ø SFILATE mm Ø EXPANSIONS mm Ø EXTENSIONS mm Ø STUFEN mm						L.sfilata – L. extension L.expansion – L. stufen	Peso – Kg – Weight	Poids - Kg – Gewicht	Volume olio Lt. Amount of oil Lt. Volume huile Lt. Ölinhalt Lt.
			68 TON. 6,5	88 TON. 10,9	107 TON. 16,1	126 TON. 22,4	145 TON. 29,7	L		F	S	
4640	12070	**1980**	●	●	●	●		659	570	76,5	-	15,6
4641	12071	**1040**	●	●	●	●		424	335	49	-	8,3
4642	12072	**1220**	●	●	●	●		469	380	54,5	-	9,7
4643	12073	**1500**	●	●	●	●		539	450	62,5	-	12
4644	12074	**1700**	●	●	●	●		589	500	68,5	-	13,5

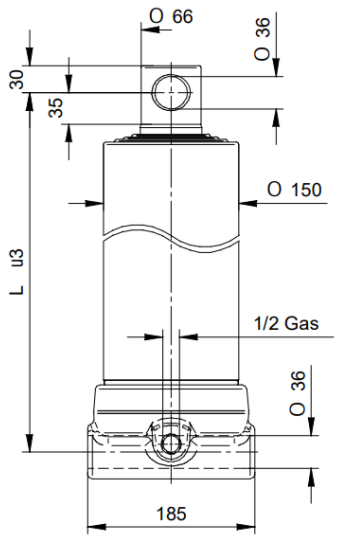

CILINDRI TELESCOPICI CON 4 SFILATE
TELESCOPIC CYLINDERS WITH 4 EXTENSIONS

VÉRINS TELESCOPIQUES AVEC 4 EXPANSIONS
TELESKOPZYLINDER MIT 4 STUFEN

PESO TOT. RIBALTABILE 20 Ton. a 180 Bar
POIDS TOT. BASCULABLE 20 Ton. à 180 Bar

TOTAL WEIGHT TIP-UP 20 Ton. 180 Bar
GESAMTGEWICHT ANHÄNGER 20 Ton. 180 Bar
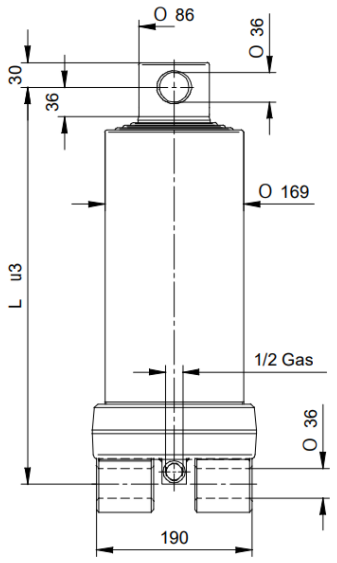
TIPO TYPE TYPE TYP	DISEGNO – DRAWING DESSIN – ZEICHNUNG	CORSA – STROKE COURSE – HUB	Ø SFILATE mm Ø EXPANSIONS mm Ø EXTENSIONS mm Ø STUFEN mm						L.sfilata – L. extension L.expansion – L. stufen	Peso – Kg – Weight	Poids - Kg – Gewicht	Volume olio Lt. Amount of oil Lt. Volume huile Lt. Ölinhalt Lt.
			68 TON. 6,5	88 TON. 10,9	107 TON. 16,1	126 TON. 22,4	145 TON. 29,7	L		F	S	
4670	12140	**1030**		●	●	●	●	482	335	61,5	-	11,7
4671	12141	**970**		●	●	●	●	467	320	53	-	11,3
4672	12142	**1210**		●	●	●	●	527	380	63,5	-	13,7
4645	12075	**1490**		●	●	●	●	597	450	72,5	-	16,8
4646	12076	**1690**		●	●	●	●	647	500	78,5	-	19